Linearantrieb kurz VS-LAK 1000

Linearantrieb in besonders kompakter Bauweise mit integrierter Synchronisationsfunktion für Oberlichter.

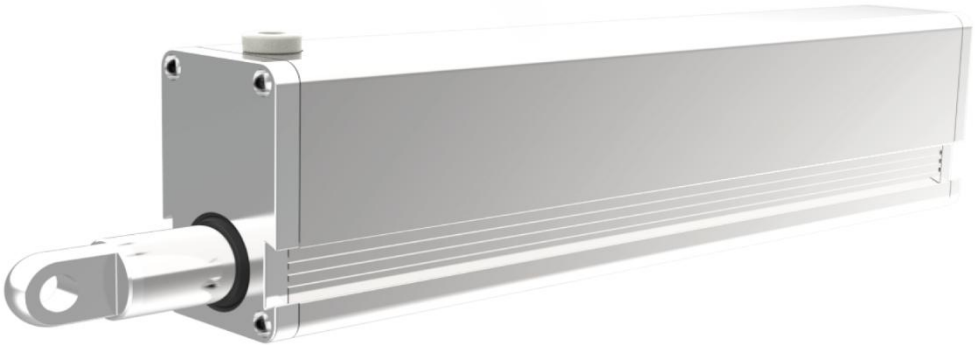

Anwendungsbeispiel

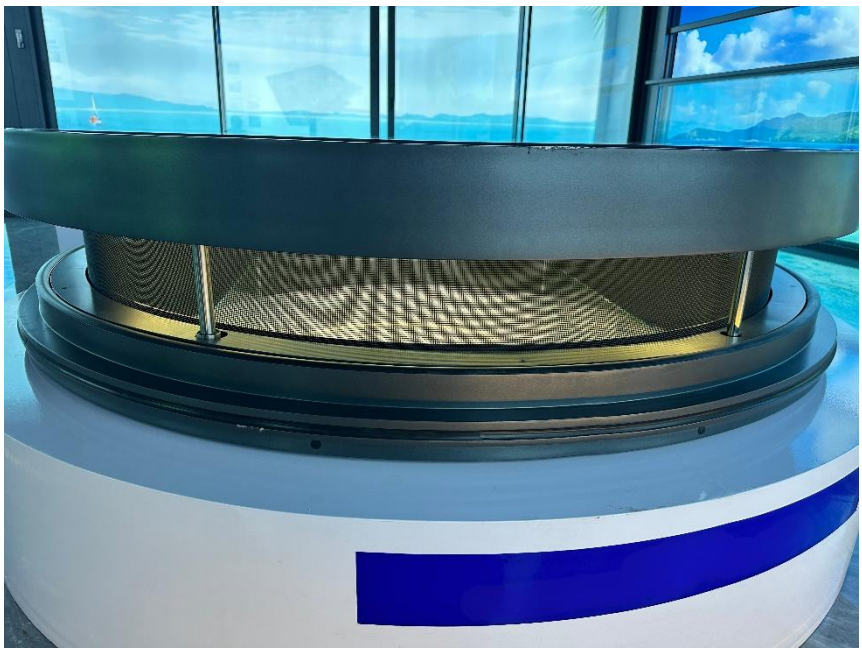

Abmessungen

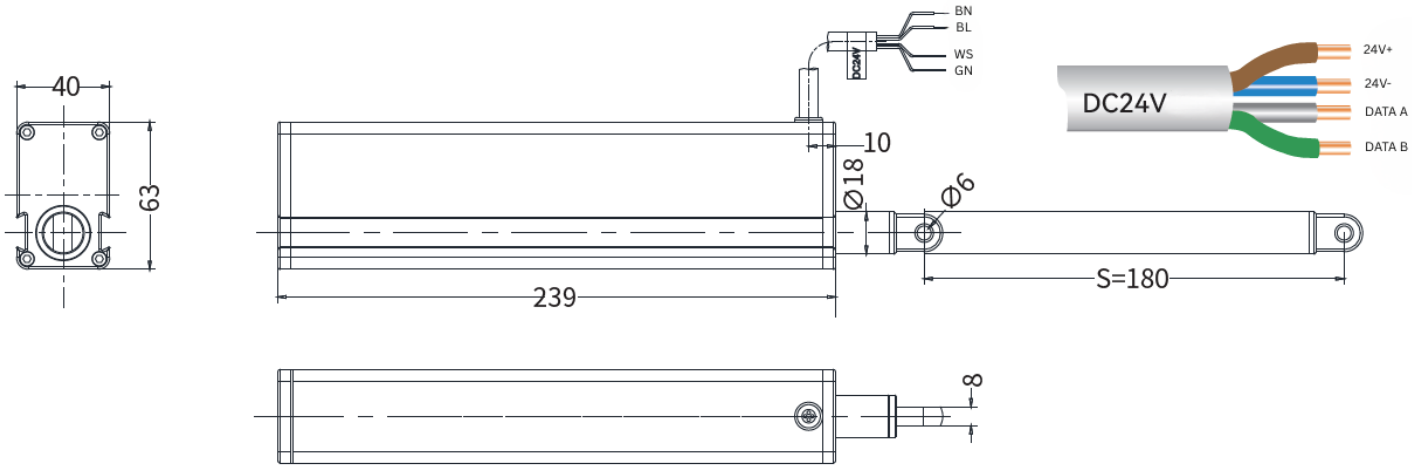

Vent Systems HDI GmbH www.ventsystems.de info@ventsystems.de

Technische Anforderungen:

1. Das Produkt erfüllt die CE-Kennzeichnung
2. Besonders kompakte Bauweise
3. Das Produkt ist für Oberlichter geeignet.
4. Geeignet für 24 V Gleichstrom, maximaler Strom 2,0 A, Leistung ≤ 48 W, mit elektronischer Strombegrenzung.
5. Integrierte CAN-Kommunikationsfunktion, automatische Anpassung und Synchronisierung, Kommunikation über Synchronisierungsleitung
6. Standard-Schubkraft 1000 N, Montagewinkel 90° vertikal. 11. Lebensdauer des Produkts unter normalen Betriebsbedingungen ≥ 10.000 Zyklen
7. Das Außenrohr des Motors besteht aus Aluminiumprofil, standardmäßig sandgestrahlt und Silber eloxiert
8. Die Motorschubstange (und der Schubstangenkopf) können aus Edelstahl oder Aluminiumlegierung gefertigt sein
9. Motordrehzahl ≥ 4 mm/s bei einer Standardlast von 1000 N

Technische Daten

Ausführung	**VS-LAK 1000**
Elektrische Eigenschaften	
Nennspannung	24 V DC (-±10%)
Zulässige Welligkeit der Nennspannung	2 Vss
Nennstrom	1,3A
Anschluss	4 x 0,75 mm²
Abschaltung	intern
Mechanische Eigenschaften	
Hublänge, ca.	100-1000 mm
Druckkraft / Zugkraft	1000 N
Zuhaltekraft	4000 N
Laufgeschwindigkeit	ca.8 mm/s
Lebensdauer	> 10.000 Zyklen
Maße (L x B x H)	(Hub + ca. 97 mm) x 63 x 40 mm
Einbau und Umgebungsbedingungen	
Umgebungstemperatur	-5 °C bis +75 °C
Schutzart	IP 65